ホイスト式天井クレーン組立図（参考図）

平　面　図

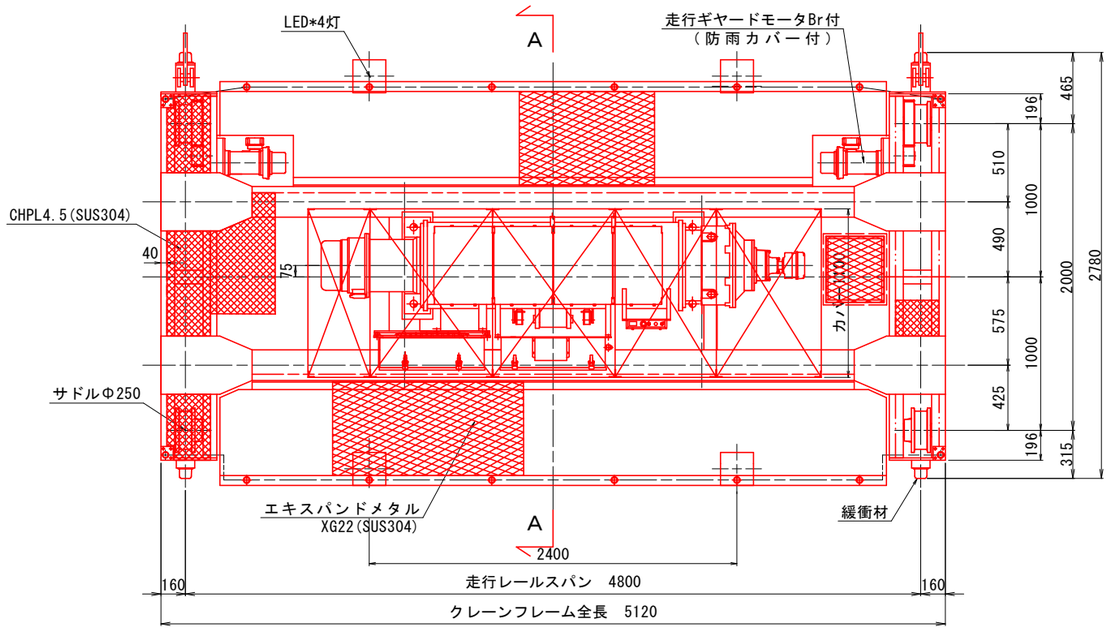

Ａ－Ａ断面図

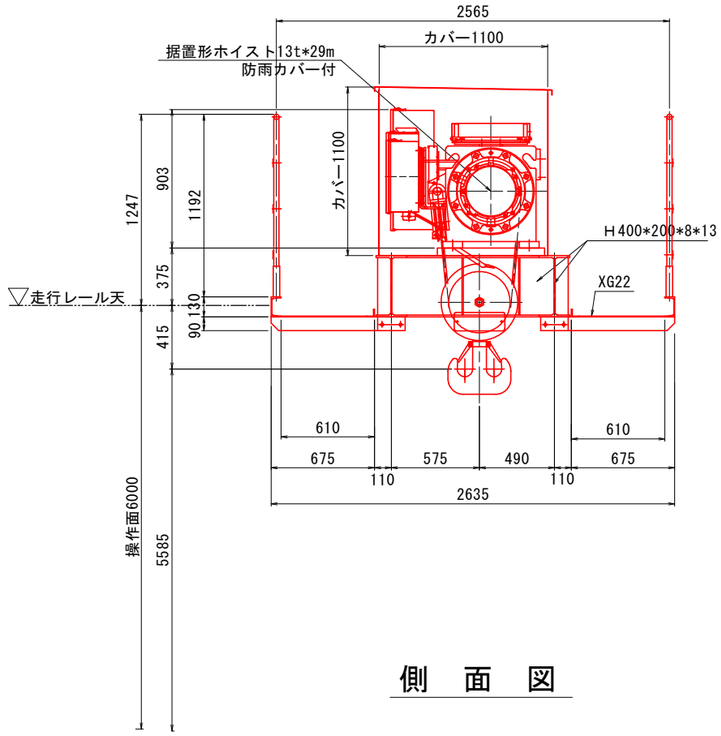

ホイスト仕様		
型　式		ﾎｲｽﾄ式ﾀﾞﾌﾞﾙｶﾞｰﾀﾞ天井ｸﾚｰﾝ
定格荷重		13ｔ（127.4ｋＮ.）
制御方式		インバータ制御（巻上・走行）
揚　程		29ｍ.
電　源		３相．２００Ｖ．６０Ｈｚ
巻上	速　度	0.6/6(12)m/min.程度 ()は軽負荷時
	モーター	20 ＫＷ．程度
走行	速　度	2/15 ｍ／ｍｉｎ．程度
	モーター	1.0×2 ＫＷ．程度
操作方法		床上無線操作（床上押釦操作）

備考
数　　量：１基
保護構造：防塵・防雨構造(屋外仕様)
安全装置：過負荷防止装置，警報装置　等の
クレーン構造規格に適合する装置
付 属 品：ステンレス製防雨カバー及び
点検歩道（手すり付）
無線・押釦操作リモコン

摘要

1. 本図は参考図第5号のホイストを配置した場合の寸法であるため、選定するホイストに適合したものとすること。
2. 本図記載の走行ストッパーは積算呼び（既設）寸法であるため製作に際しては、納入するクレーンに適合したものとすること。

正　面　図

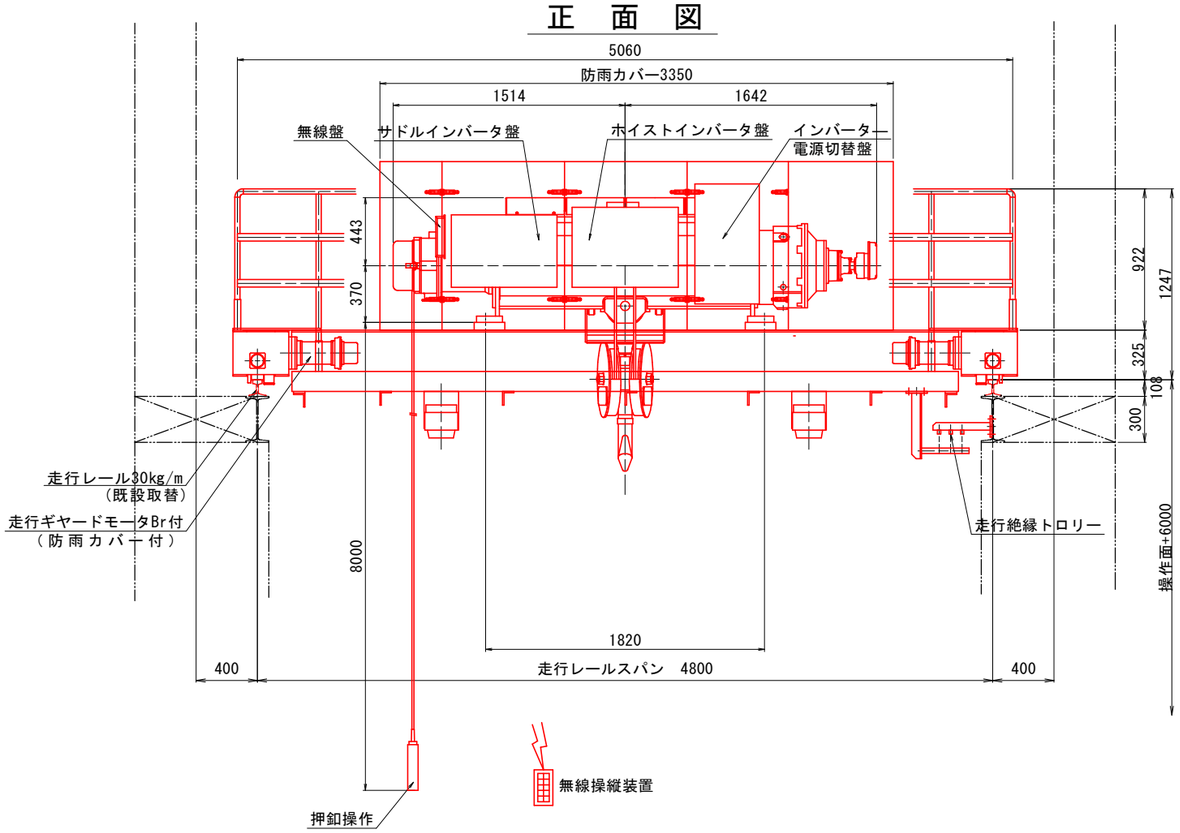

側　面　図

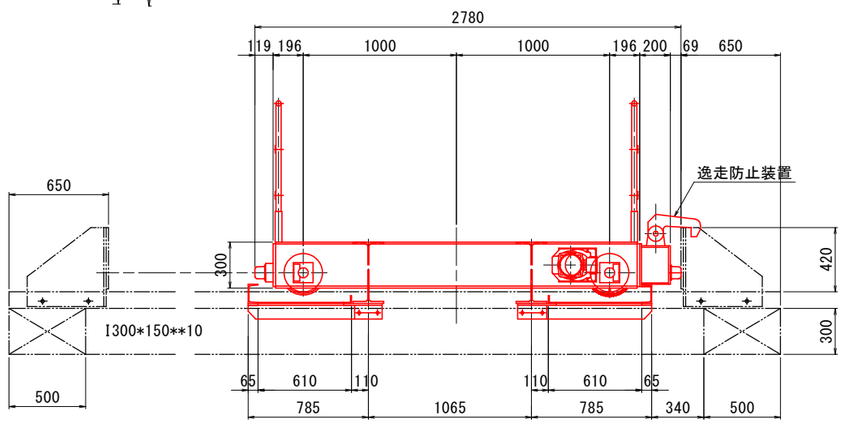

走行ストッパー（既設取替）

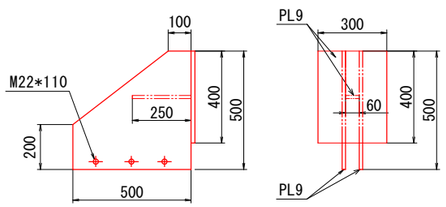

＜凡例＞
工事範囲：

工事名	Ｒ２企総管　川口発電所 荷下ろしクレーン取替工事（一部債務負担）		
路線名等			
工事箇所	那賀郡那賀町吉野		
図面名	ホイスト式天井クレーン組立図（参考図）		
縮尺	S=図示	図面番号	1 / 8
会社名			
事業者名	徳島県企業局		

ホイスト式天井クレーンフレーム図（参考図）

摘要
1. 特記なき材質は　クレーン構造規格で示されたものとすること。
2. フレームは溶融亜鉛メッキを施すこと。
3. 溶接線の重複箇所にはスカラップ加工を設けること。
4. フレームの寸法については選定するホイストの寸法及びレール支間に適合したものとすること。
5. 本図は参考図第5号のホイストを配置した場合の寸法であるため選定するホイストに適合したものとすること。

平　面　図

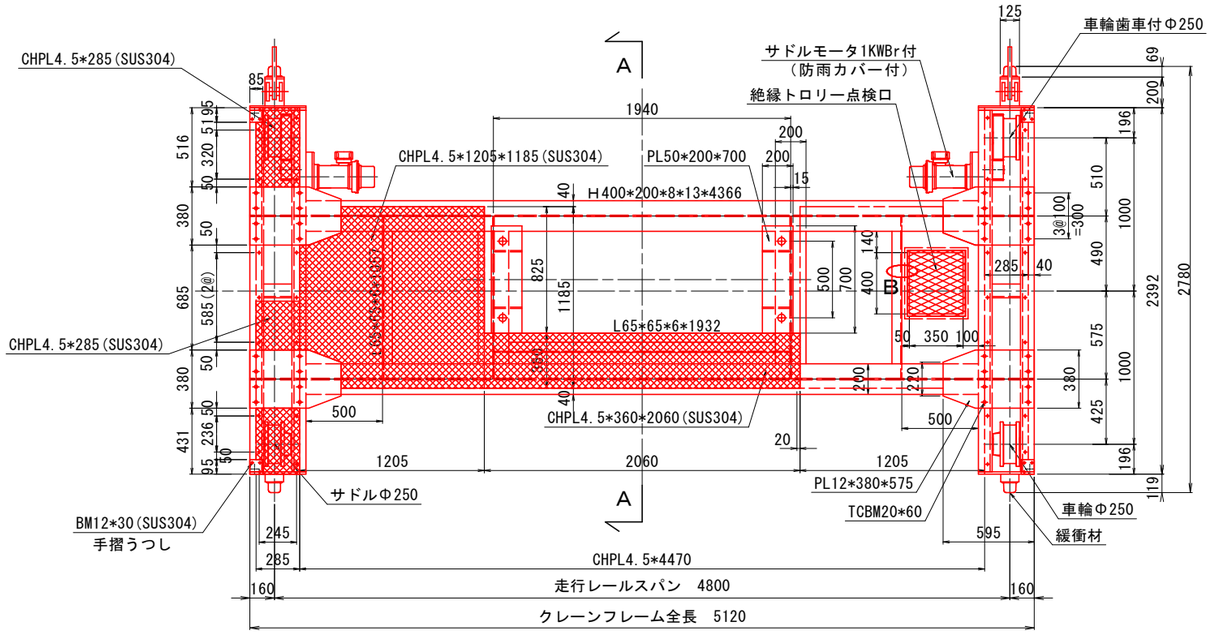

Ａ－Ａ断面図

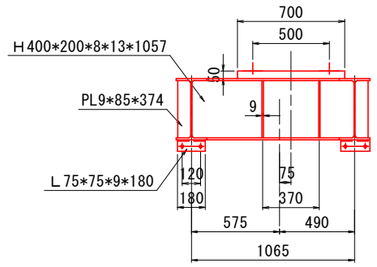

側　面　図

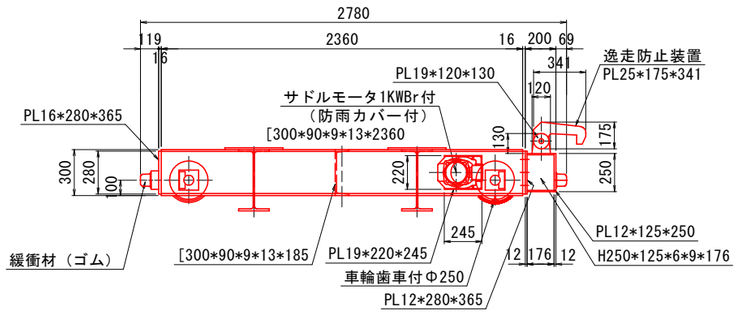

正　面　図

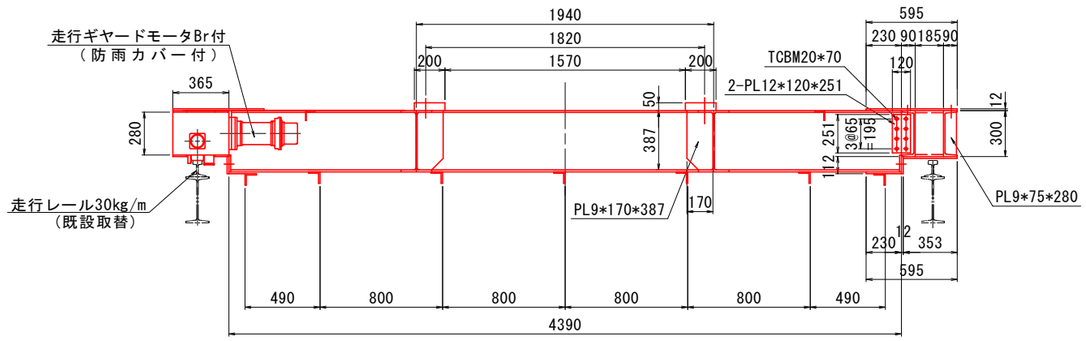

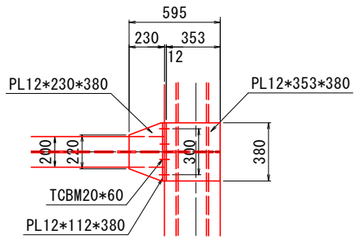

Ｂ部断面図

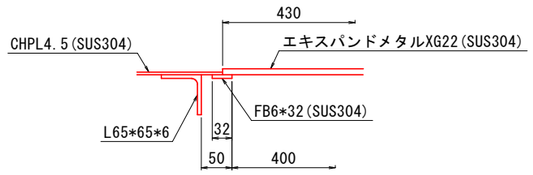

＜凡例＞
工事範囲：

工事名	Ｒ２企総管　川口発電所 荷下ろしクレーン取替工事（一部債務負担）		
路線名等			
工事箇所	那賀郡那賀町吉野		
図面名	ホイスト式天井クレーンフレーム図 （参考図）		
縮尺	S=図示	図面番号	2 / 8
会社名			
事業者名	徳島県企業局		

ホイスト式天井クレーン点検歩道図（参考図）

摘要
1. 特記なき材質はSUS304とする。
2. 点検歩道の寸法については選定するホイストの寸法及びフレームに適合したものとすること。
3. 点検歩道及び手すりについては，クレーン構造規格に適合した構造とすること。
4. 絶縁トロリー等の点検が容易に行えるよう歩道にはエキスパンドメタル等を用いること。
5. 本図は参考図第5号のホイストを配置した場合の寸法であるため選定するホイストに適合したものとすること。

平　面　図

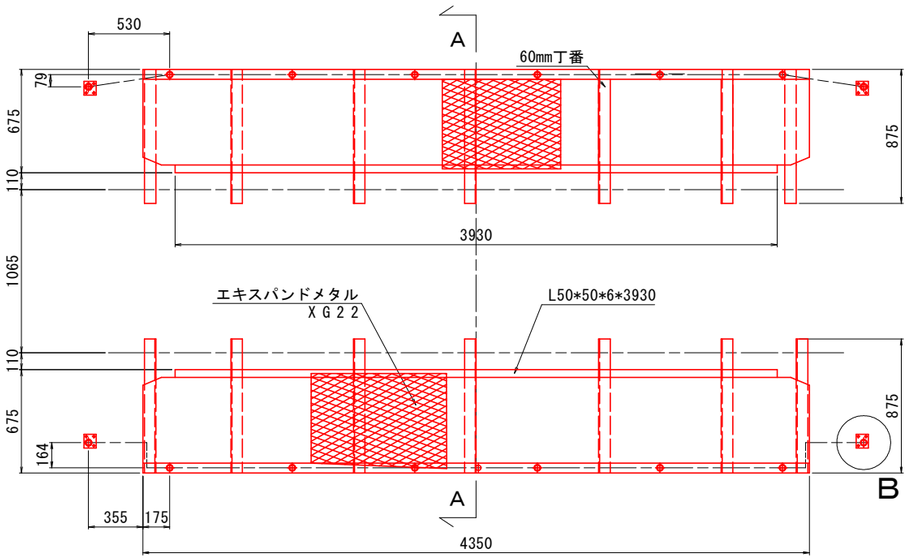

Ａ－Ａ断面図

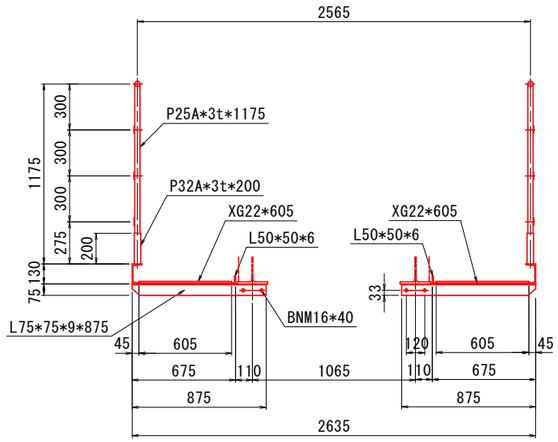

正　面　図

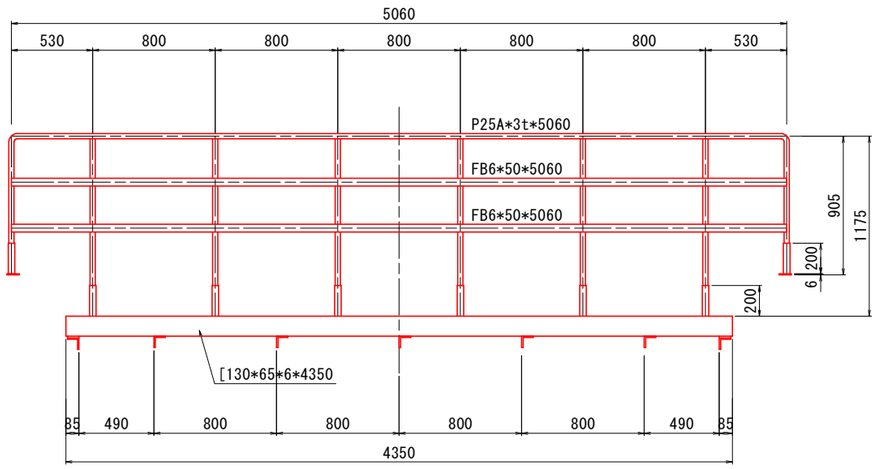

側　面　図

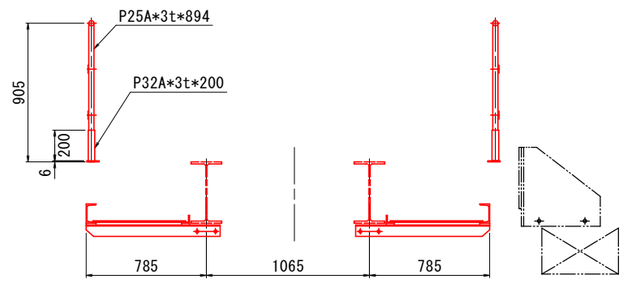

Ｂ部詳細図

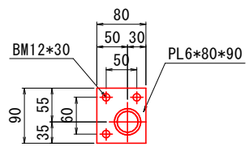

＜凡例＞
工事範囲：

工事名	Ｒ２企総管　川口発電所 荷下ろしクレーン取替工事（一部債務負担）		
路線名等			
工事箇所	那賀郡那賀町吉野		
図面名	ホイスト式天井クレーン点検歩道図 （参考図）		
縮尺	S=図示	図面番号	3 / 8
会社名			
事業者名	徳島県企業局		

ホイスト式天井クレーン防雨カバー図（参考図）

平　面　図 SC=1:20

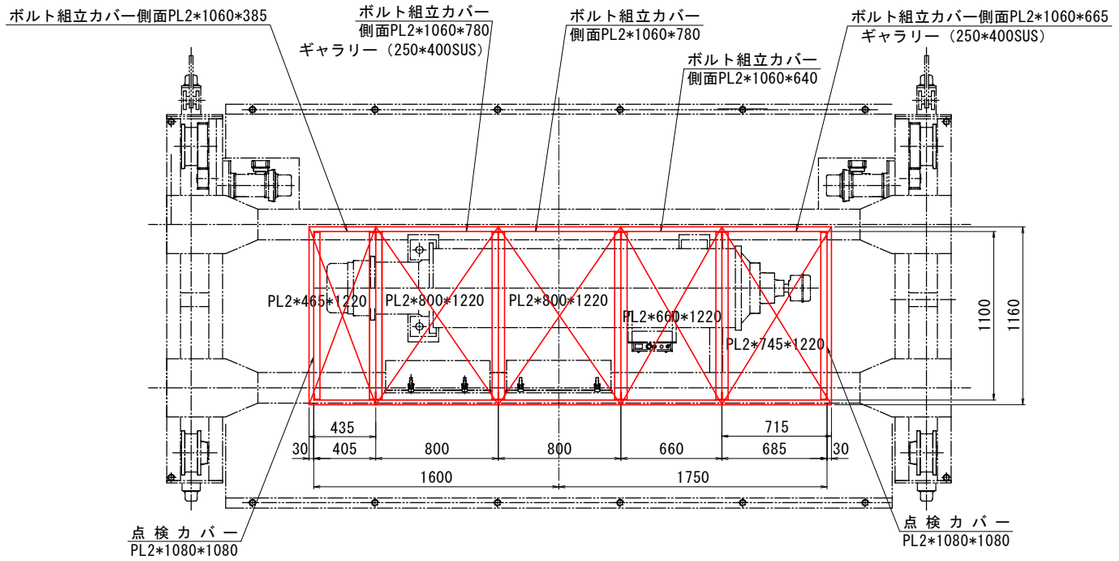

A部詳細図 SC=1:5

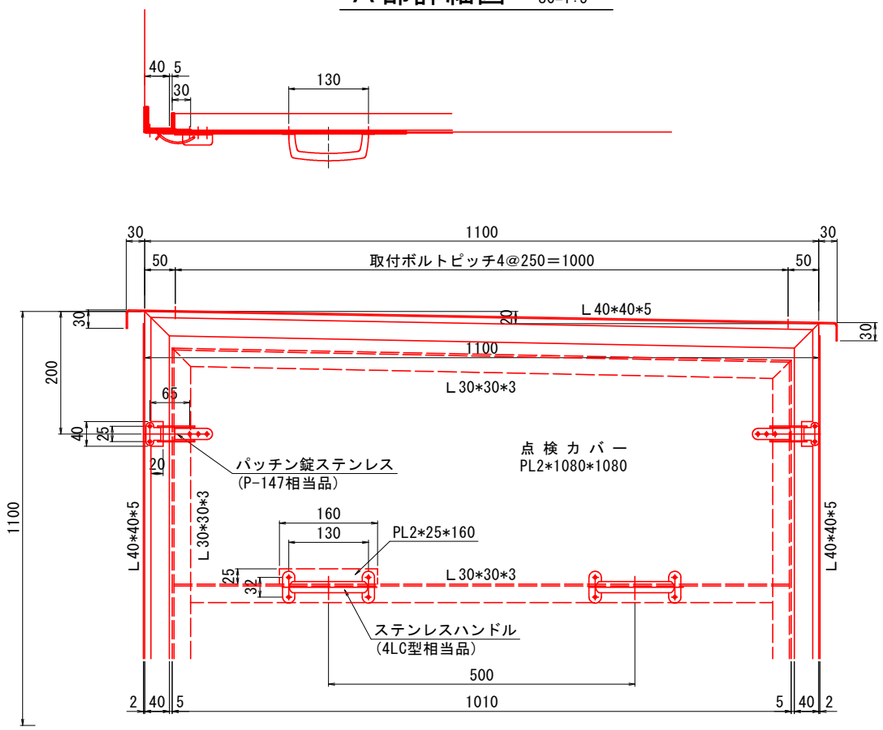

正　面　図 SC=1:20

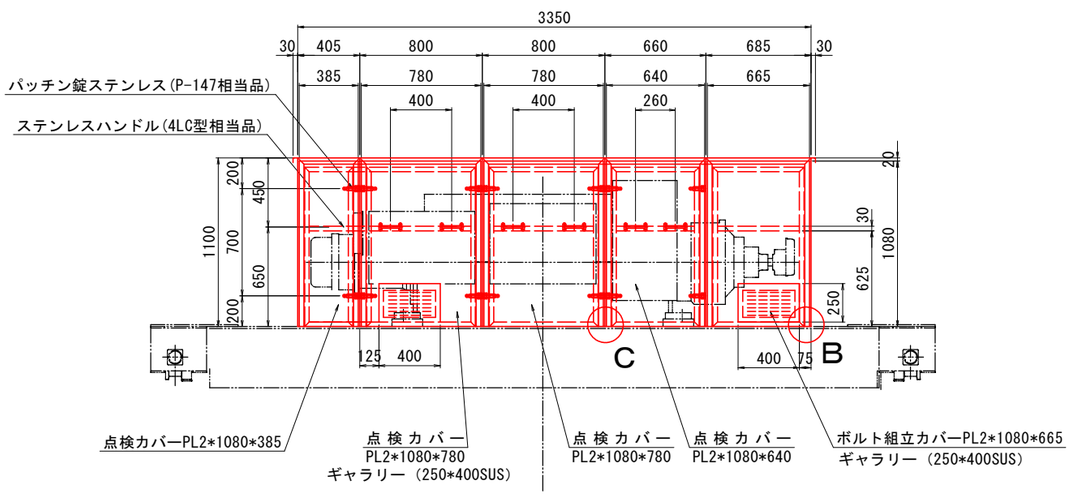

側　面　図 SC=1:20

（点検カバー）

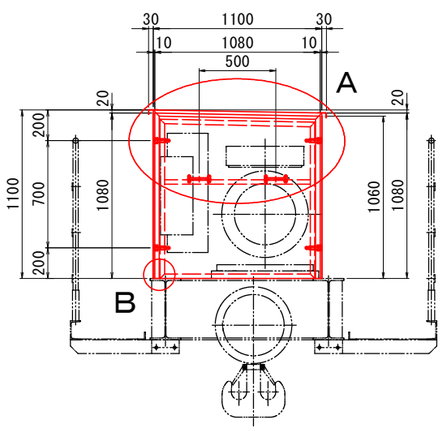

C部詳細図 SC=1:2

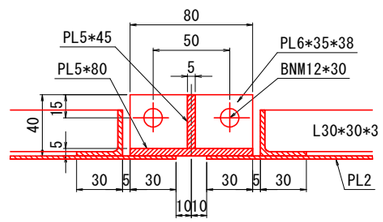

B部詳細図 SC=1:2

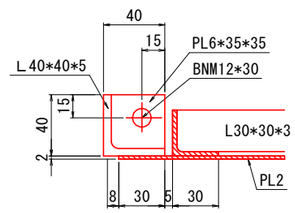

＜凡例＞
工事範囲：

摘要
1. 特記なき材質はSUS304とする。
2. 防雨カバーの寸法については選定するホイストの寸法及び
フレームに適合したものとすること。
3. カバーはホイスト点検時における取り外しの便宜を
考慮したものとすること。
4. カバーは結露防止のため，ガラリ等を設け風通しを
良くすること。
5. 本図は参考図第5号のホイストを配置した場合の寸法である
ため選定するホイストに適合したものとすること。

工事名	Ｒ２企総管　川口発電所 荷下ろしクレーン取替工事（一部債務負担）		
路線名等			
工事箇所	那賀郡那賀町吉野		
図面名	ホイスト式天井クレーン防雨カバー図 （参考図）		
縮尺	S=図示	図面番号	4 / 8
会社名			
事業者名	徳島県企業局		

13t吊り高揚程ホイスト組立図（参考図）

平　面　図

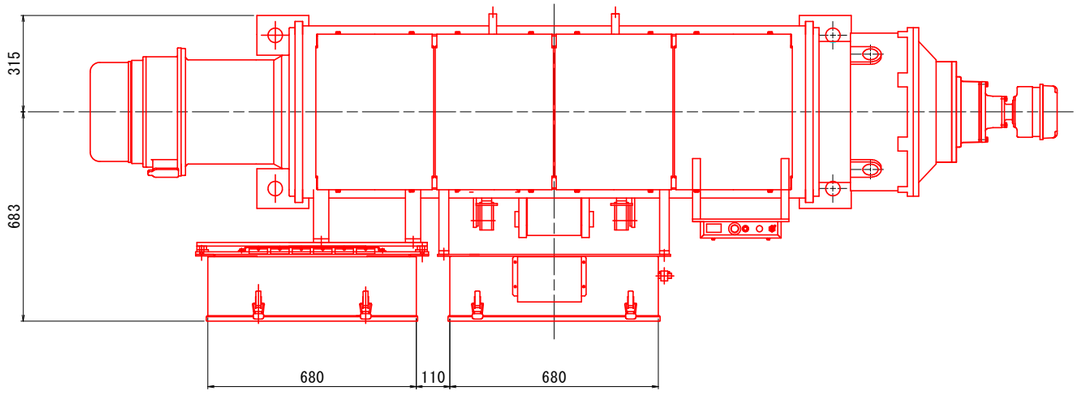

正　面　図

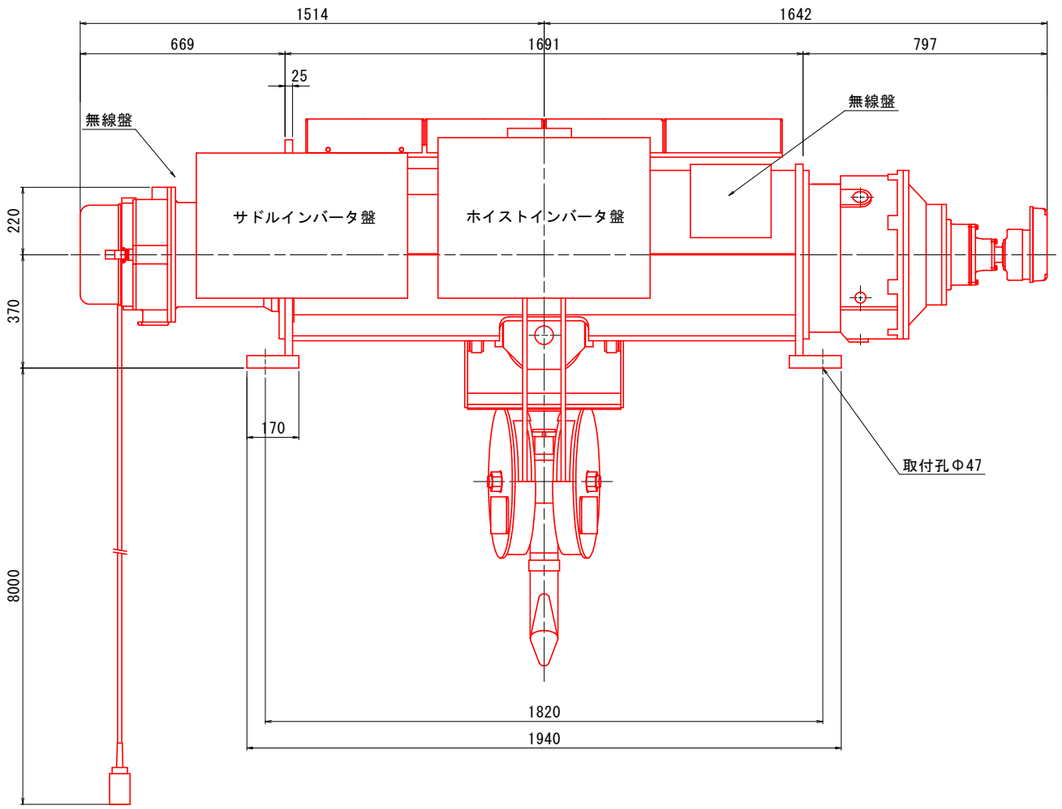

側　面　図

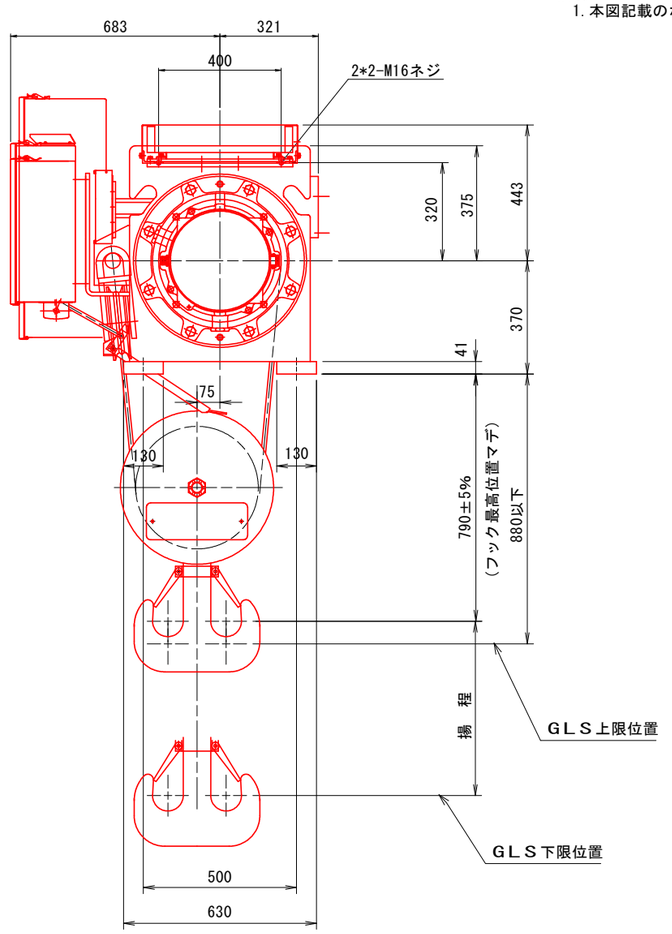

仕　　様		
定格荷重		13ｔ（127.4ｋN.）
制御方式		インバータ制御（巻上・走行）
揚程		29ｍ.
電源		３ｐｈ．２００Ｖ．６０Ｈｚ
巻上	速度	0.6/6(12) m/min. ()内は2t吊
	モーター	20 ＫW.
走行	速度	2/15 ｍ／ｍｉｎ.
	モーター	2×1.0 ＫW.
操作方法		床上無線操作（床上押釦操作）
ワイヤー		IWRC6*Fi（29）Φ14 Sヨリ・Zヨリ

備考
数　　量：１基
保護構造：防塵・防雨構造(屋外仕様)
安全装置：過負荷防止装置，警報装置　等の
クレーン構造規格に適合する装置
付属品：無線・押釦操作リモコン

摘要
1. 本図記載のホイストは機器配置の参考用である。

＜凡例＞
工事範囲：

工事名	Ｒ２企総管　川口発電所 荷下ろしクレーン取替工事（一部債務負担）		
路線名等			
工事箇所	那賀郡那賀町吉野		
図面名	13t吊り高揚程ホイスト組立図（参考図）		
縮尺	S=1:10	図面番号	5　/　8
会社名			
事業者名	徳島県企業局		

取 替 後 設 備 系 統 図 （ 参 考 図 ）

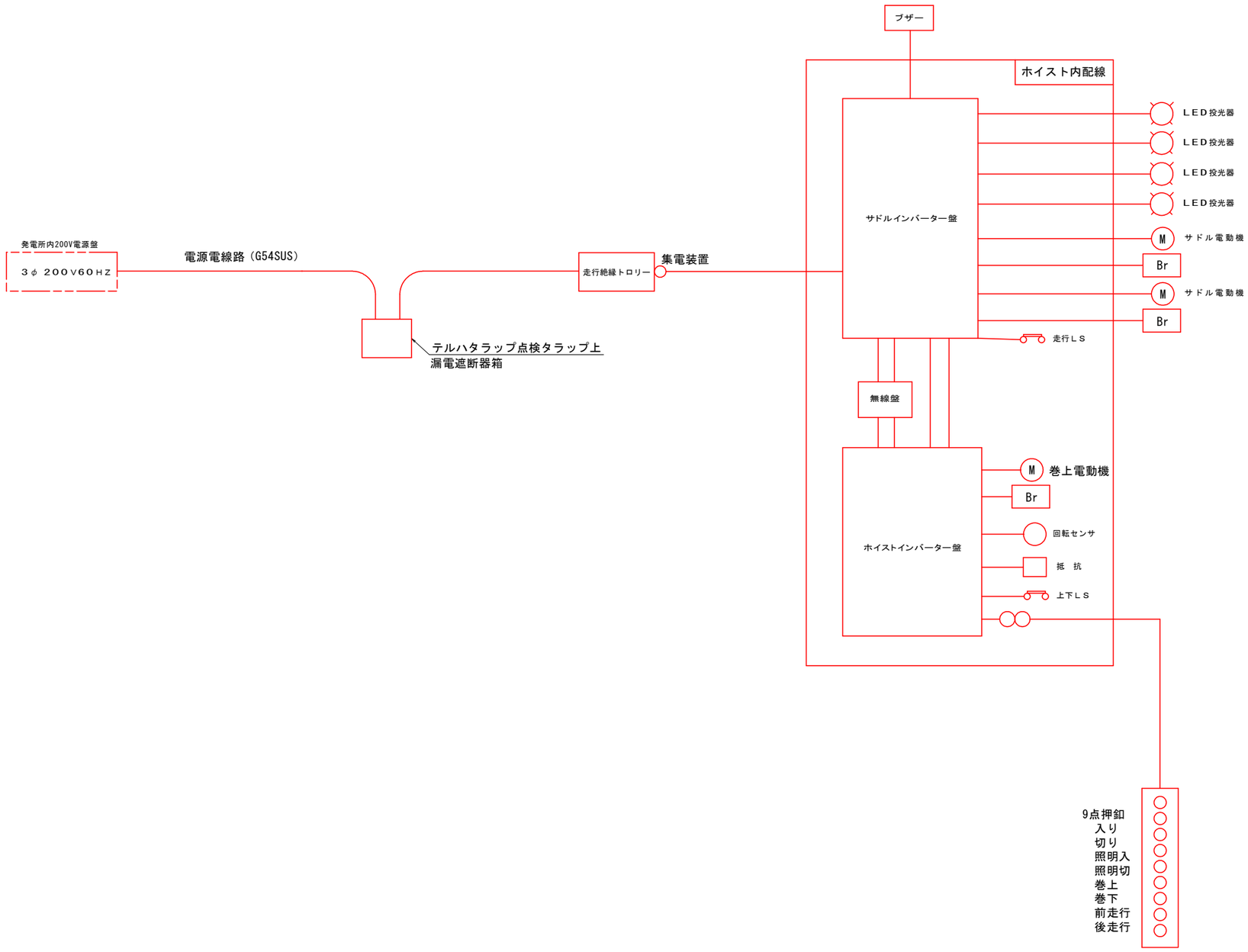

摘要

1. 本図は参考図第5号のホイストを用いた場合の設備系統図であるため選定するホイストに応じたものとしても構わない。
2. 巻上下・走行釦については２段押しで可変速可能なものとすること。
3. 巻上下・走行両端にリミットスイッチを設けること。
4. 過負荷防止装置，各種警報・表示装置等の法令に定められた安全装置を備えること。
5. 盤面には電源線電圧の有無及び故障を表示すること。
6. 故障が自動復帰する場合は自己保持回路を設けること。
7. 盤内には有線／無線の切替スイッチを設けること。

工事名	Ｒ２企総管　川口発電所 荷下ろしクレーン取替工事（一部債務負担）		
路線名等			
工事箇所	那賀郡那賀町吉野		
図面名	取替後設備系統図（参考図）		
縮尺		図面番号	6 / 8
会社名			
事業者名	徳島県企業局		

既設荷下ろしクレーン撤去図（参考図）

撤去フローチャート

準備工
1. 20ｔ重機を川口ダム管理道路に設置。
2. 天井クレーンレール真下に輸送トラックを設置。
3. 絶縁トロリー線及び走行レール既設撤去・取替用足場仮設。

↓

更新天井クレーン吊込み
1. 天井クレーン上屋をトラック積載可能寸法に切断し撤去。
2. 巻上用モータ・ワイヤードラムを撤去。
3. 走行用モータ・減速機撤去。
4. クレーンフレーム（下流側）をガス切断（仮台設置）。
5. 上記ｸﾚｰﾝﾌﾚｰﾑを重機で吊上げ90度回転しﾄﾗｯｸに吊り込み。
6. 上流（運転室）側ｸﾚｰﾝﾌﾚｰﾑを吊上げ90度回転し地面近くまで吊下げ。
   運転室部をガス切断、上記ﾌﾚｰﾑとともにトラック吊り込み。
7. 仮置きのモータ等機械単体品をトラック吊り込み。
8. 既設絶縁トロリ線及び走行レール撤去。

↓

後片付け
※仮設足場はﾄﾛﾘ線及び走行ﾚｰﾙ取替に使用するため残置。

側　面　図

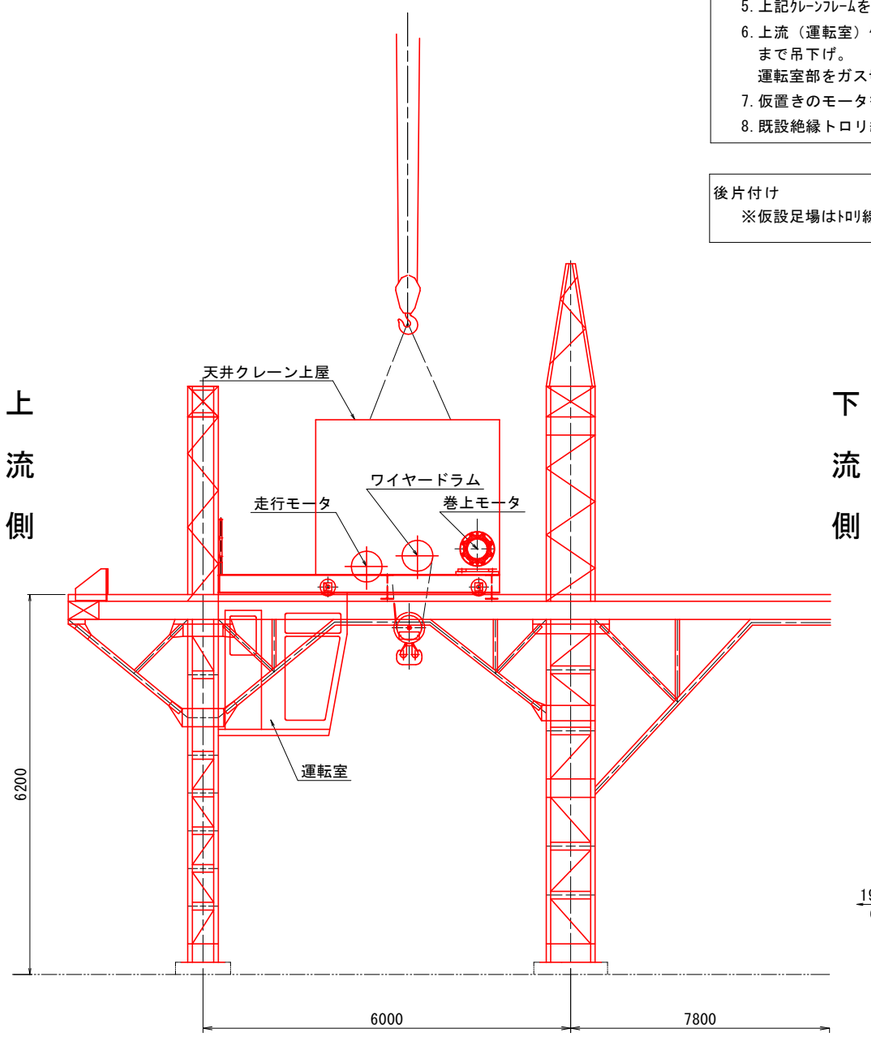

正　面　図

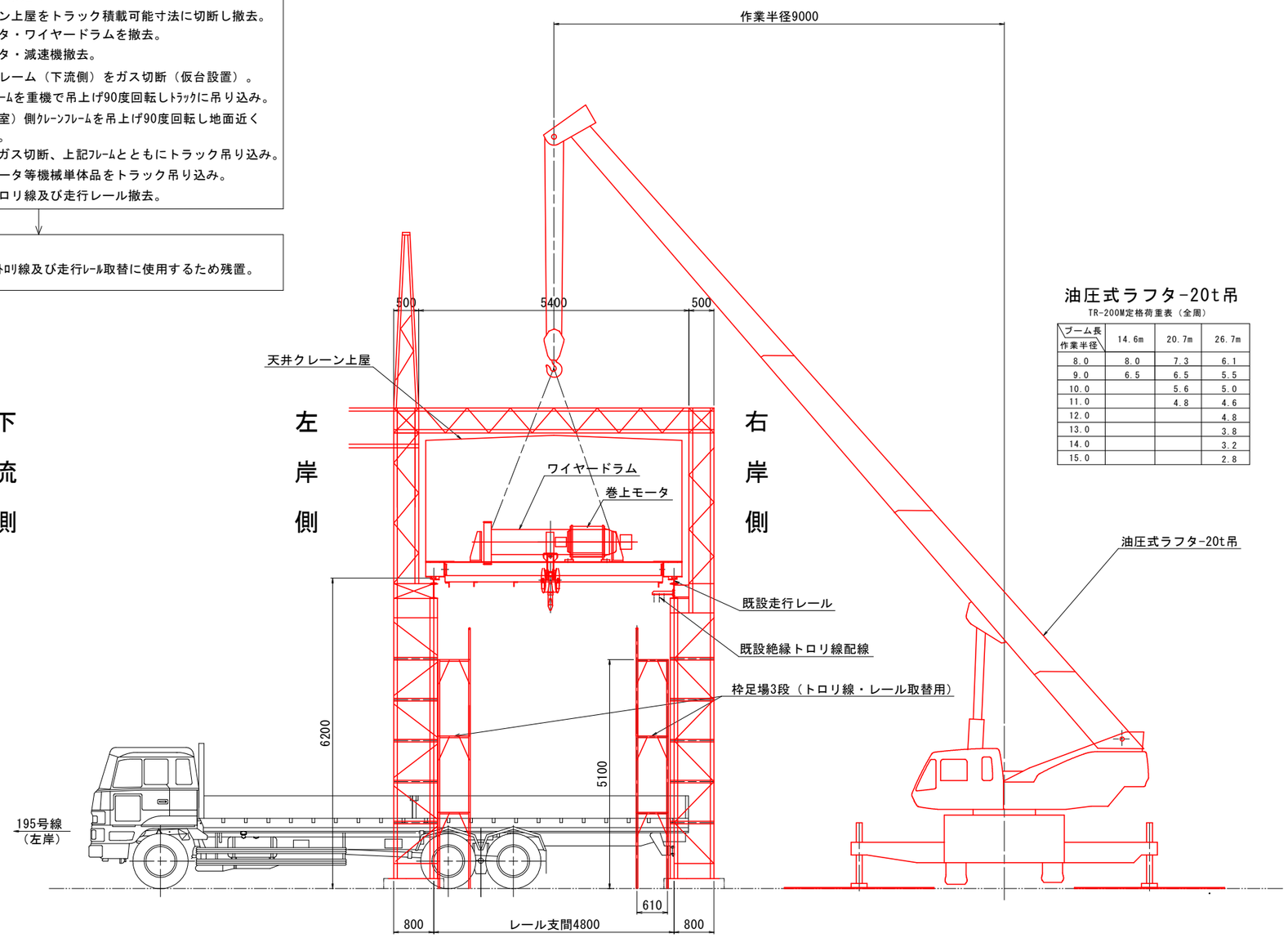

油圧式ラフタ-20t吊

TR-200M定格荷重表（全周）

ブーム長 / 作業半径	14.6m	20.7m	26.7m
8.0	8.0	7.3	6.1
9.0	6.5	6.5	5.5
10.0		5.6	5.0
11.0		4.8	4.6
12.0			4.8
13.0			3.8
14.0			3.2
15.0			2.8

摘要
1. 川口ダム堤頂部道路は通貨重量制限があり，左岸側及び発電所上部は25t以下，右岸側道路は14t以下となっているので重機の配置において留意すること。

工事名	Ｒ２企総管　川口発電所 荷下ろしクレーン取替工事（一部債務負担）		
路線名等			
工事箇所	那賀郡那賀町吉野		
図面名	既設荷下ろしクレーン撤去図（参考図）		
縮尺	S=図示	図面番号	7 / 8
会社名			
事業者名	徳島県企業局		

更新荷下ろしクレーン吊込図（参考図）

取替フローチャート

準備工（走行レール設置）
1. 更新クレーン搬入までに走行レールを設置・調整しておく。
2. 20ｔ重機を川口ダム管理道路に設置。
3. 天井クレーンレール真下に輸送トラックを設置。

↓

更新天井クレーン吊込み
1. ﾄﾗｯｸ上で防雨ｶﾊﾞｰ等の取外し。
2. 更新クレーンを90度回転し走行レールと平行に仮置き。
3. 仮置きした更新クレーンに点検歩道取付。
4. 重機で吊上げ90度回転し走行レール上に架設。
5. 更新クレーン各部調整。
5. 防雨カバー等取付。
6. 絶縁トロリ線・200V電源線更新。

↓

後片付け
1. 絶縁トロリ線・走行レール取替用足場撤去。

鋼製付属設備取替
1. 既設乗り込み階段撤去後、更新点検タラップ据付。

側　面　図

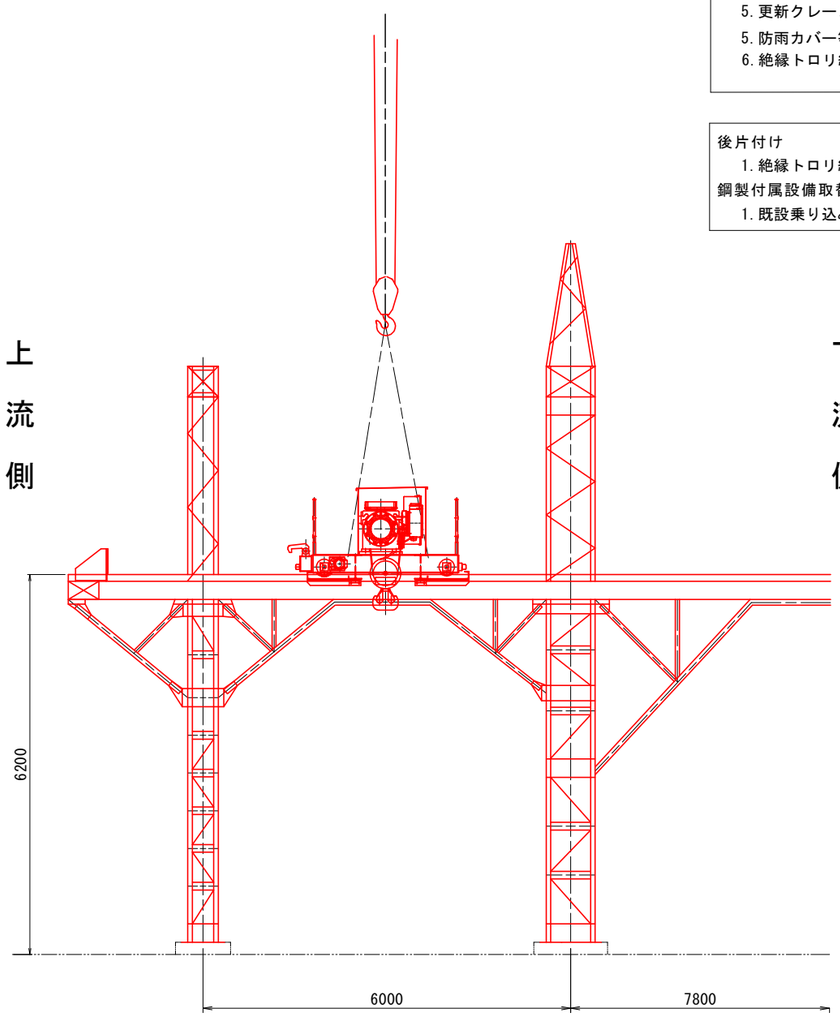

正　面　図

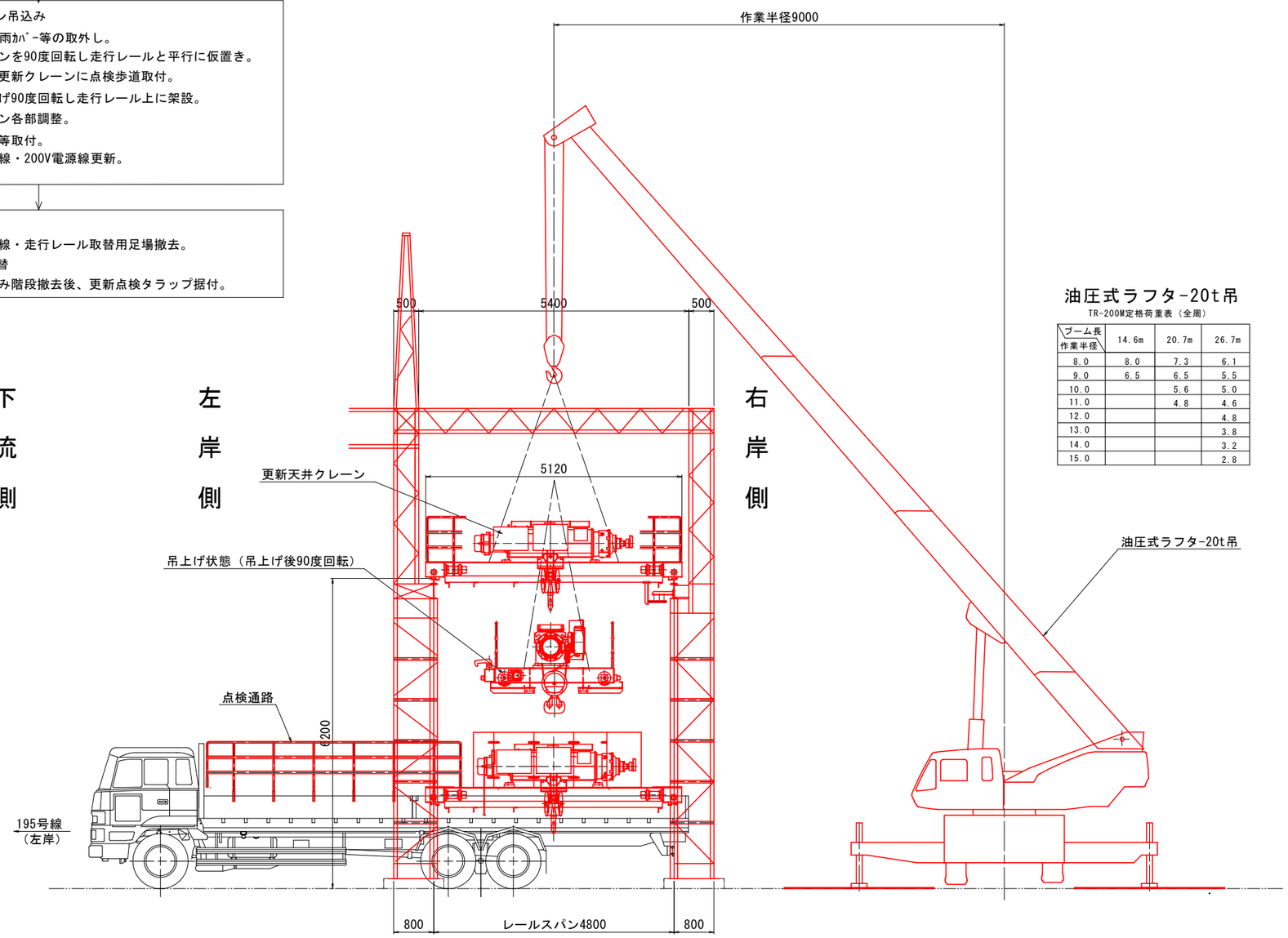

油圧式ラフタ-20t吊

TR-200M定格荷重表（全周）

ブーム長 / 作業半径	14.6m	20.7m	26.7m
8.0	8.0	7.3	6.1
9.0	6.5	6.5	5.5
10.0		5.6	5.0
11.0		4.8	4.6
12.0			4.8
13.0			3.8
14.0			3.2
15.0			2.8

摘要
1. 本図は参考図第5号のホイストを配置した場合の寸法であり参考用である。
2. 川口ダム堤頂部道路は通貨重量制限があり，左岸側及び発電所上部は25t以下，右岸側道路は14t以下となっているので重機の配置において留意すること。

工事名	Ｒ２企総管　川口発電所 荷下ろしクレーン取替工事（一部債務負担）		
路線名等			
工事箇所	那賀郡那賀町吉野		
図面名	更新荷下ろしクレーン吊込図（参考図）		
縮尺	S=図示	図面番号	8 / 8
会社名			
事業者名	徳島県企業局		